Montageanleitung Schiebetürsysteme







dextüra
Innentürsysteme

Schiebetür vor der Wand



Schiebetür in der Wand



Inhalt

4 Zarge zusammenbauen

5 Montage Schiebetür vor der Wand

6 Zarge zusammenbauen

7 Montage Schiebetür in der Wand

DurchgangsZarge zusammenbauen (vor der Wand)

Bitte prüfen Sie vor dem Zusammenbau alle Teile auf einwandfreien Zustand. Zusammen- bzw. eingebaute Elemente können nicht mehr reklamiert werden!

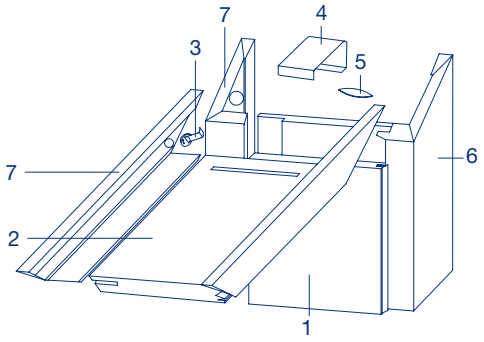

1 Futterlängsteil aufrecht
2 Kopfstück / Querstück
3 Exzenterverbinder
4 Montageklammer/Gehrungsklammer
5 Formfeder
6 Eingeleimte Zierbekleidung
7 Zierbekleidung

- An die Gehrungsflächen und in der Nute Leim angeben und die Formfeder (5) einbringen.
- Längsteil (1) + Querstück (2) ausrichten Exzenterverbinder einsetzen, passgenau zusammenziehen und mit Montageklammer (4) montieren.
- An den Gehrungsflächen der Zierbekleidung (7) Leim angeben und mit Exzenterverbinder (3) zusammenziehen.
- Die Zierbekleidung ermöglicht den Ausgleich einer Wandstärkentoleranz von -5 bis +15 mm ab Wandstärke 105 mm.

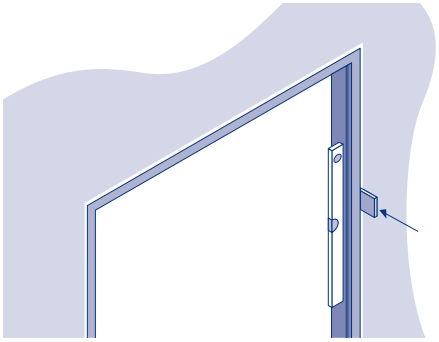

- Zarge in Maueröffnung stellen und ausloten, aussprießen und verkeilen.
- Zarge mit handelsüblichen Befestigungsmaterialien befestigen.

Achtung: Futterbrett + Bekleidung müssen genau im Lot stehen!

Montage vor der Wand

Montage Schiebetür

①

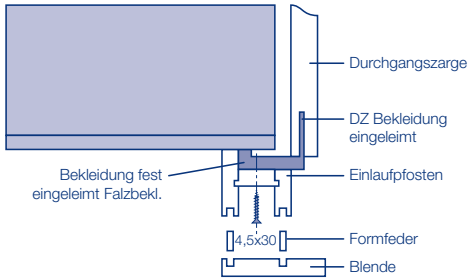

- Einlaufposten auf die Bekleidung schrauben im Einlaufrichtung der Tür, mit Schrauben 4,5 x 30.
- **Achtung: Blende wird erst zum Schluß montiert.**
- Einlaufposten wird oben bündig mit der Gehrungsspitze der Bekleidung verschraubt!

②

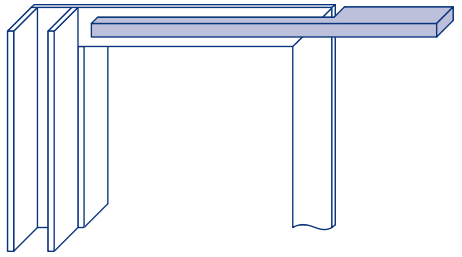

- Die Leiste zum Montieren der Laufschiene wird bündig mit der Bekleidung vom Kopfstück angeschraubt (Schrauben 4,5 x 30).
- An der Wand wird die Leiste verdübelt. (Dübel nicht im Lieferumfang enthalten)
- Leiste muß bauseits auf Länge angepasst werden.

③

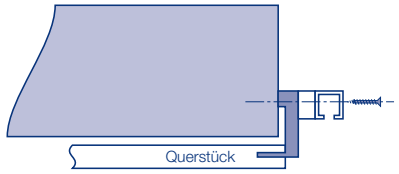

- Auf die Leiste wird die Laufschiene geschraubt (Schrauben 4,5 x 30).
- Laufschiene muß bauseits auf Länge angepasst werden.

④

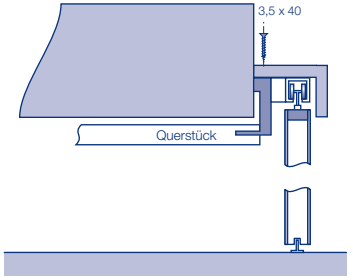

- Schiebetür in die Laufschiene einhängen und ausrichten.
- Bodenführung montieren.
- Aufrechte Blende auf den Einlaufkasten leimen, Laufkastenwinkel aufsetzen und Gehrung verschrauben.
- Laufkasten von oben verschrauben.
- Zierbekleidung auf die Zarge montieren.

① Zusammenbau der Zarge

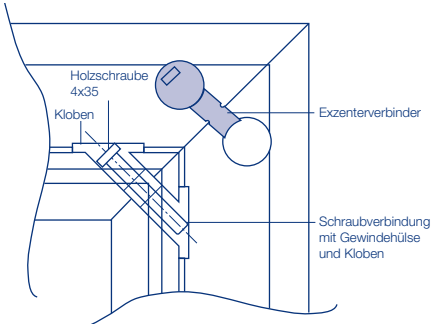

- Die aufrechten Futterteile werden mit dem Querteil verleimt und die Eckverbindung mittels Kloben, Gewindehülse und Holzschraube verschraubt (DZ1 + DZ2).

Achtung: Auf die Breite der aufrechten und Querteile achten.

② Montage Schiebetür

Ohne Sturzausnehmung

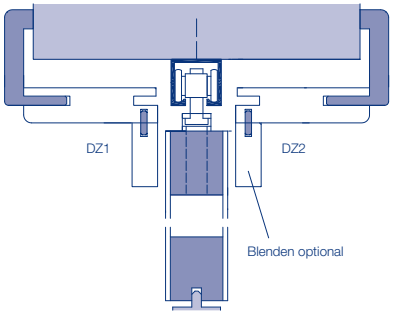

Mit Sturzausnehmung

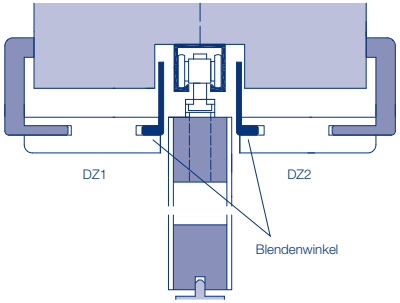

- Laufschiene bohren und auf Länge anpassen.
- Die Laufschiene ist bei einem Zwischenraummaß von 50 mm (DZ1 - DZ2) genau in der Mitte zu montieren. Dabei wird die Laufschiene waagerecht befestigt. Gemäß der gewünschten Bodenluft (5 - 7 mm) wird dabei die Montagehöhe der Laufschiene festgelegt (Befestigungsmaterial für die Schiene nicht im Lieferumfang enthalten).
- Türblatt einhängen, in der Höhe ausrichten und Bodenführung montieren. Kontrollle der seitlichen Luft zwischen Türblatt/Glasleiste und Querstück DZ1: soll ca. 5 mm sein.
- Evtl. die Zarge mit handelsüblichen Befestigungsmaterialien fixieren.

Montage in der Wand

③ Einflüglige Schiebetür

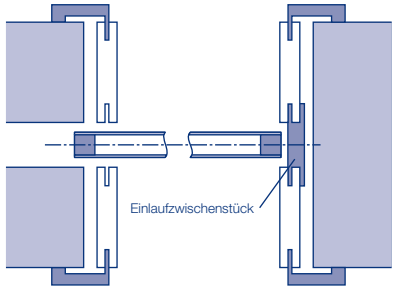

- Einlaufzwischenstück mit Leim montieren. Zweite Zargenhälfte DZ2 auf Zwischenstück schieben.
- Blendenwinkel anpassen und eindrücken.
- DZ2 ausrichten und dabei auf den parallelen Abstand (5 mm) zwischen Türblatt/Glasleiste und Querstück achten.
- Zarge bei der Montage einer Schiebetür ohne Sturzausnehmung werden dann die Blenden in das Querstück eingeleimt.
- Zarge mit handelsüblichen Befestigungsmaterialien befestigen.
- Zierbekleidung auf DZ2 montieren.

④ Zweiflüglige Schiebetür

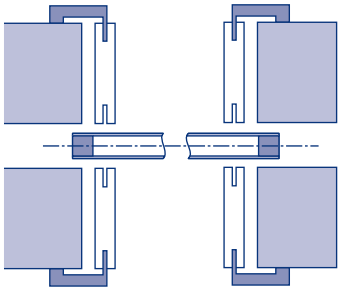

- Zusammenbau und Montage wie einflügelig, jedoch ohne Einlaufzwischenstück.
- Nach der Montage der Laufschiene (siehe einflügelig) wird die zweite Zargenhälfte DZ2 montiert.
- Blendenwinkel anpassen und eindrücken.
- DZ2 ausrichten und dabei auf parallelen Abstand (5 mm) zwischen Türblatt/Glasleiste und Zarge achten.
- Bei der Montage einer Schiebetür ohne Sturzausnehmung werden dann die Blenden in das Querstück eingeleimt.
- Zarge mit handelsüblichen Befestigungsmaterialien befestigen.
- Zierbekleidung auf DZ2 montieren.

Hinweis: Bei Glastüren und Stiltüren mit aufgesetztem Rahmen vergrößert sich der Durchlass und die Breite des Einlaufzwischenstückes.

dextüra
Innentürsysteme GmbH
Benzstraße 17
46395 Bocholt
Postfach 1316
46363 Bocholt
T (02871) 23 479 0
F (02871) 23 479 10
E info@dextuera.de

www.dextuera.de

dextüra
Innentürsysteme