Luxes Silver





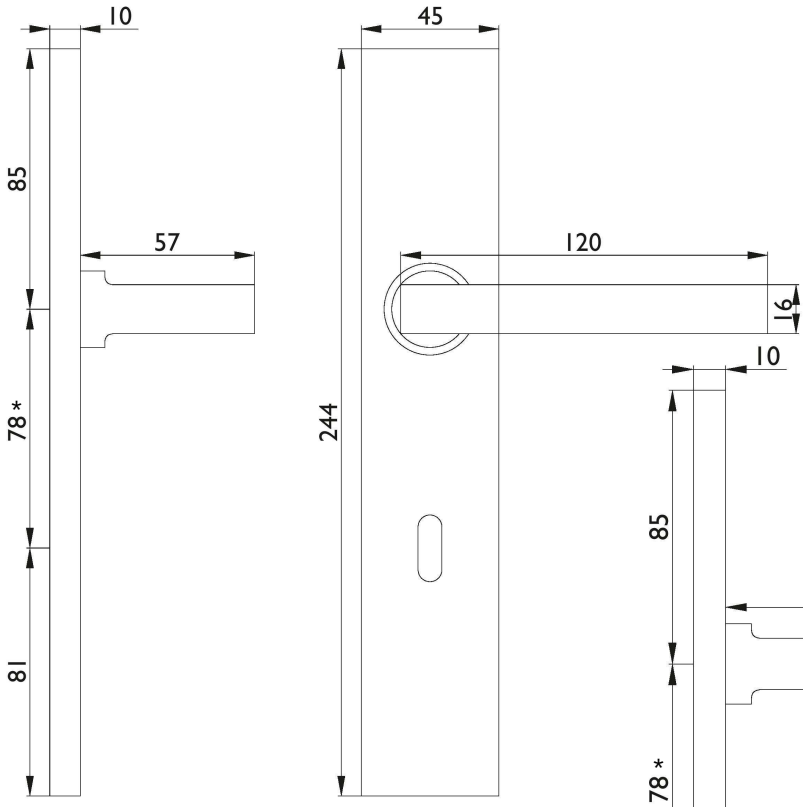

BB

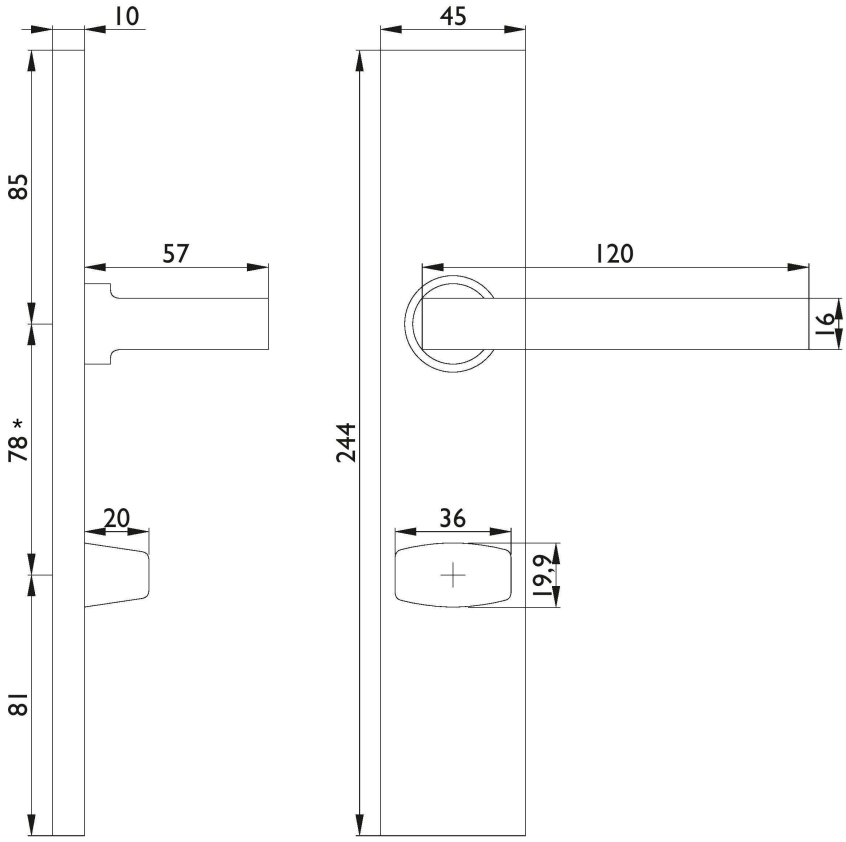

WC

* 78 = Mitte Loch, das entspricht: Entfernung/Lochabstand 72 mm.